Electrolux PROFESSIONAL

Granita a mražené krémy
Výrobník ledové tříště Granita, mražených krémů a soft zmrzliny 2x5 L, izolované nádoby, bílý

POL. #:

MODEL #:

PROJEKT #

SIS #

AIA #

560015 (GT2P)

VÝROBNÍK LEDOVÉ TŘÍŠTĚ GRANITA, MRAŽENÝCH KRÉMŮ A SOFT ZMRZLINY 2X5L, IZOLOVANÉ NÁDOBY, BÍLÝ

Zkrácená specifikace

Položka č.

2x5 l nádoba na ledovou tříšť GRANITA a mražené krémy. Ideální pro výrobu chlazených specialit: soft krémové zmrzliny, sorbety, mraženého jogurtu a podobné výrobky. Pracuje s vodou nebo sušenými výrobky na bázi mléka nebo se směsmi připravenými k nalití do nádoby. Technologie ITANK ™ zabraňuje namrzání na vnější straně nádoby. Elektronický LED ovládací panel. Bezpečnostní stop systém a přizpůsobitelný software pomocí USB.

SCHVÁLENO:

Hlavní funkce a vlastnosti

- Kompaktní pultový výrobník pro výrobu hladké soft zmrzliny, mražených krémů, sorbetů a mražených jogurtů; lze jej použít i na granitu.
- Pracuje s vodou nebo sušenými výrobky na bázi mléka nebo se směsmi připravenými k nalití do nádoby.
- Technologie ITANK ™ zabraňuje namrzání na vnější straně nádoby, snižuje kondenzaci a zvyšuje chladicí výkon stroje.
- Elektronický LED ovládací panel.
- Bezpečnostní stop systém.
- Přizpůsobitelný software pomocí USB.
- Izolovaná nádoba zaručuje vyšší účinnost chlazení a nižší vliv vnější teploty na dobu přípravy a udržování produktu; je to nejlepší řešení v horkých klimatických podmínkách.
- Snadné použití díky nastavitelnému tlačítkovému ovládacímu panelu: při jeho stisknutí se zvýší rychlost otáčení a produkt je snadno vytlačován.

Electrolux PROFESSIONAL

Granita a mražené krémy
Výrobník ledové tříště Granita, mražených krémů a soft zmrzliny 2x5 L, izolované nádoby, bílý

Zepředu

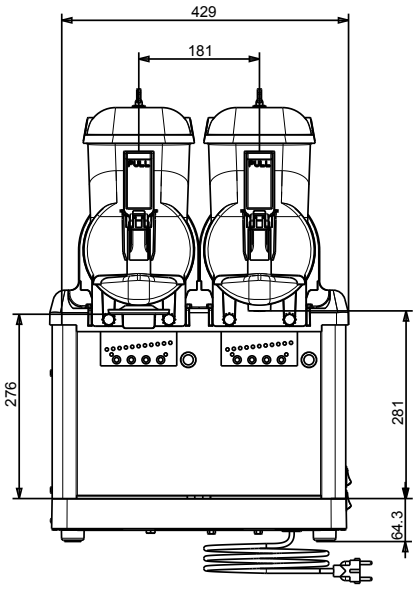

Boční

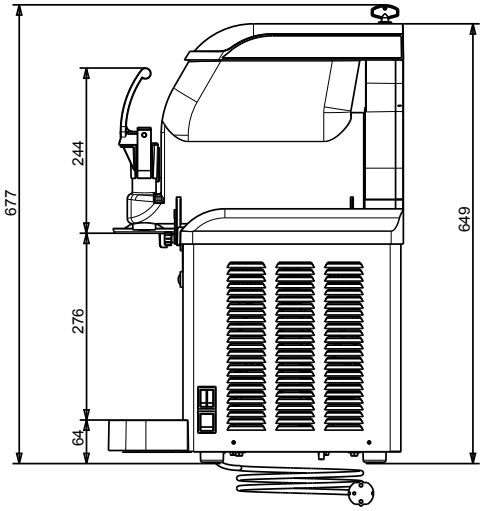

Shora

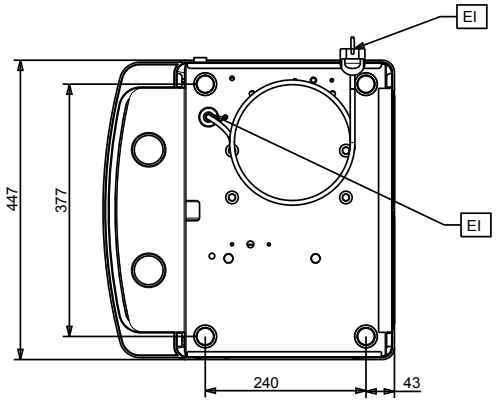

Elektro

Napětí:	220-240 V/1 ph/50 Hz
Příkon max:	0.6 kW

Hlavní informace

Netto váha:	46 kg

Udržitelnost

Typ chladiva:	R452A
Hmotnost chladiva:	304 g

Společnost si vyhrazuje právo provádět změny v produktech bez předchozího upozornění. Všechny informace byly správné v době tisku.

2025.06.30